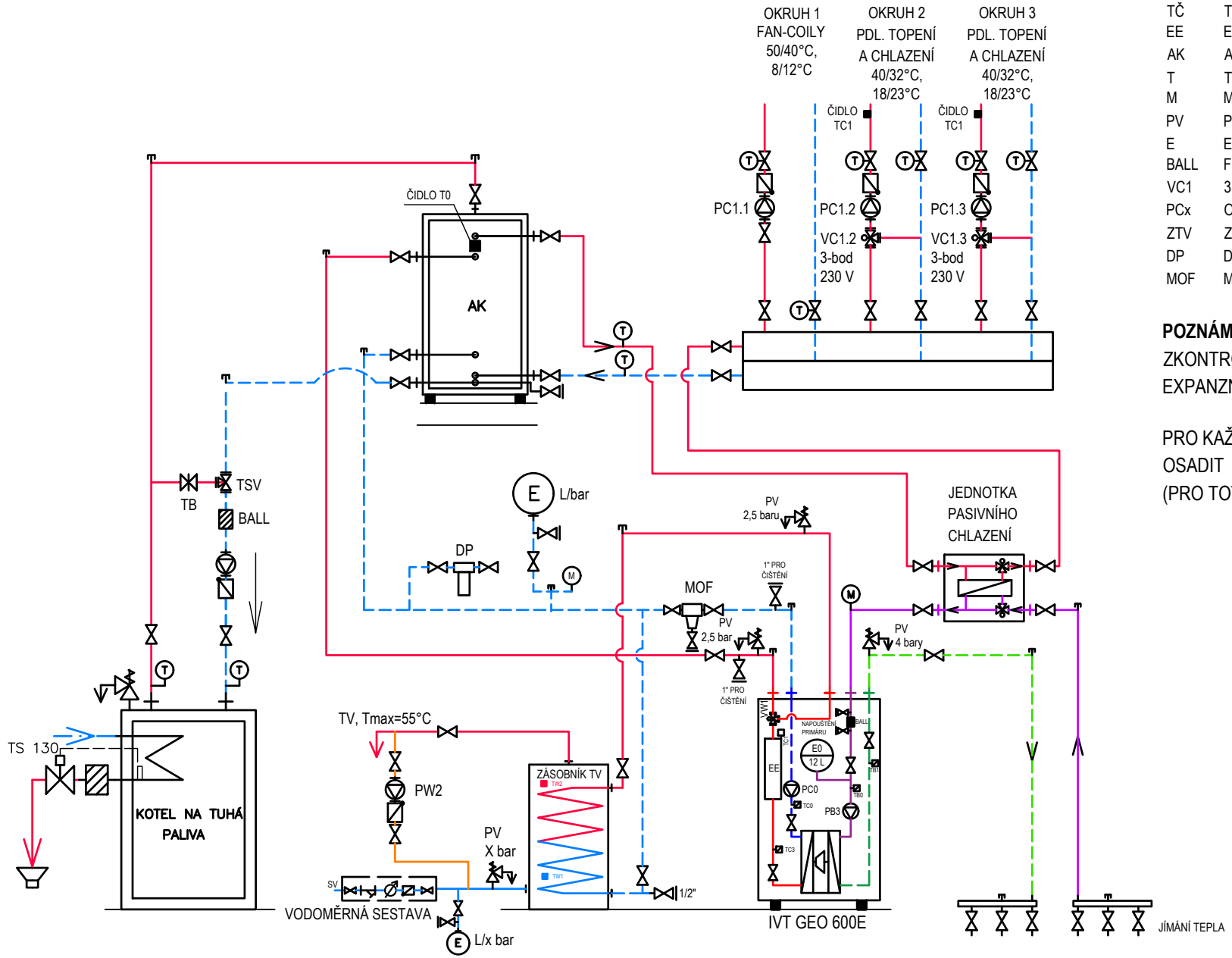

LEGENDA:

TČ	TEPELNÉ ČERPADLO
EE	ELEKTROKOTEL
AK	AKUMULÁTOR TOPNÉ VODY
T	TEPLOMĚR
M	MANOMETR
PV	POJISTNÝ VENTIL
E	EXPANZNÍ NÁDOBA
BALL	FILTR BALL
VC1	3 CESTNÝ SMĚŠOVACÍ VENTIL
PCx	OBĚHOVÉ ČERPADLO
ZTV	ZÁSOBNÍK TEPLÉ VODY
DP	DEMINERALIZAČNÍ PATRONA
MOF	MAGNETICKÝ ODKALOVACÍ FILTR

POZNÁMKY:

ZKONTROLUJTE, ZDA VYHOVUJE VESTAVĚNÁ EXPANZNÍ NÁDOBA PRIMÁRU

PRO KAŽDOU SMĚŠOVANOU VĚTEV JE NUTNÉ OSADIT 1 ks PŘÍDAVNÉ KARTY MM100 (PRO TOTO ZAPOJENÍ 2ks MM100)

IVT GEO 600E - 3 top/chl okruhy s akumulátorem + pasivní chlazení

v.20.9.2024

VÝKRES 1463